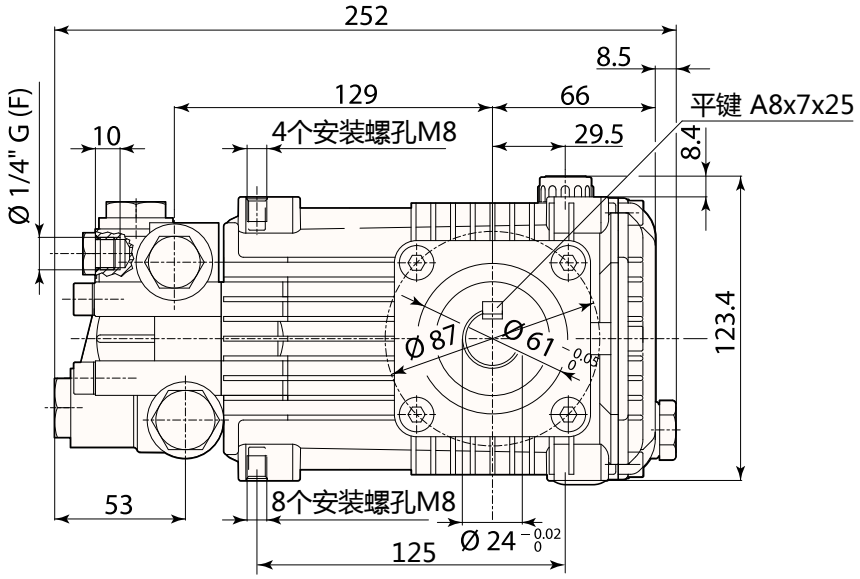
252
8.5
129
66
平键 A8x7x25
10
4个安装螺孔M8
29.5
8.4
Ø 1/4" G (F)
Ø 87
Ø 61 -0.03 0
123.4
53
8个安装螺孔M8
Ø 24 -0.02 0
125

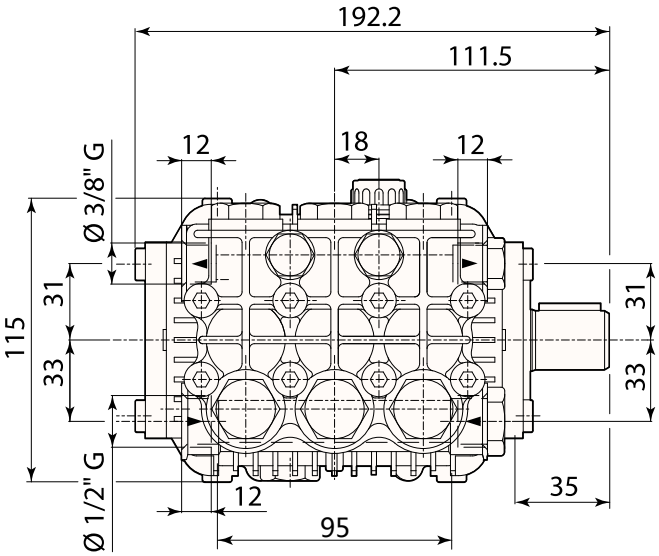
192.2
111.5
12
18
12
Ø 3/8" G
31
115
33
31
33
Ø 1/2" G
12
35
95